LENOIR-MEC MAGNETIC SYSTEMS	Tambour ou Poulie à Aimants Permanents TAP/PAP

N° A.R.C.		**Repère**	
N° O.F.		**Désignation**	

DESIGNATIONS	ETAT			COMMENTAIRES
Temps prévisionnel : 1h	**Bon**	**A remplacer sous :**	**H.S.**	
PAP/TAP				
Satisfaction de fonctionnement				
Aspect général				
PRODUIT				
Type de produit : _____	☐		☐	Aciers de _____ à _____ mm
Granulométrie : _____ à _____ mm	☐		☐	
Débit : _____ t/h	☐		☐	Avec densité de
Montage sur : Convoyeur / Trémie / Autre :	☐		☐	
MECANIQUE				
Etat d'usure de la virole inox	☐		☐	
Revêtement caoutchouc lisse ou losange	☐		☐	
Nombre et taille des tasseaux	☐		☐	
Etat de l'arbre d'entrainement	☐		☐	
Etat des paliers et graissage	☐		☐	
Rotation sans difficulté	☐		☐	
MAGNETIQUE				
Position correcte du circuit (pour TAP)	☐		☐	Réglage : _____°
Type de circuit : Agitateur / Linéaire / Croisé	☐		☐	
Bon maintien du palier fixe	☐		☐	
Induction sur la virole : _____ Gauss	☐		☐	
Aimants : Ferrite ou Néodyme	☐		☐	
Présence et position correcte d'un volet de séparation	☐		☐	

TAP

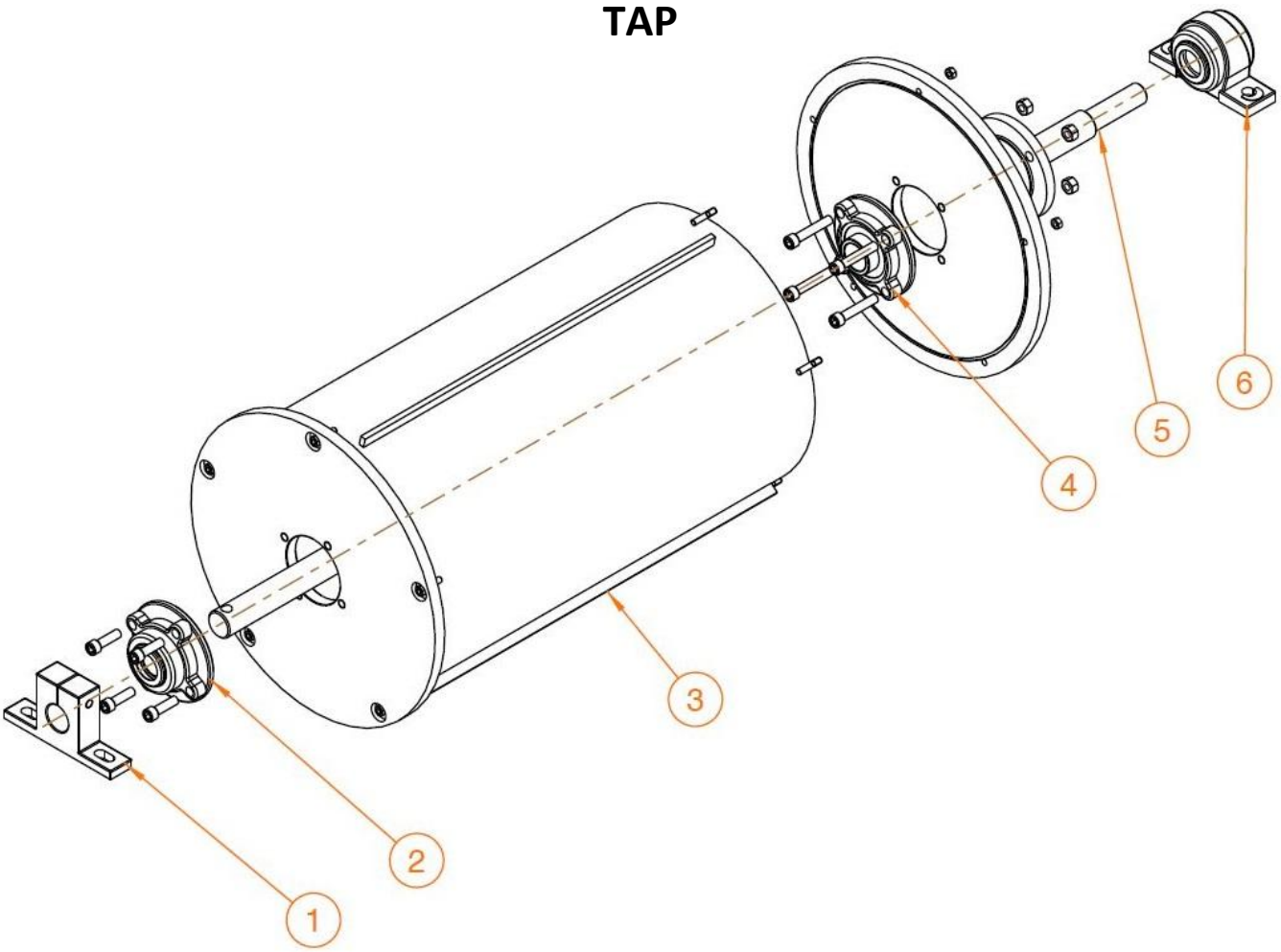

Rep.	DESIGNATION
1	Palier fixe
2	Palier exterieur
3	Virole
4	Palier interieur
5	Couvercle d'entrainement
6	Palier

PAP

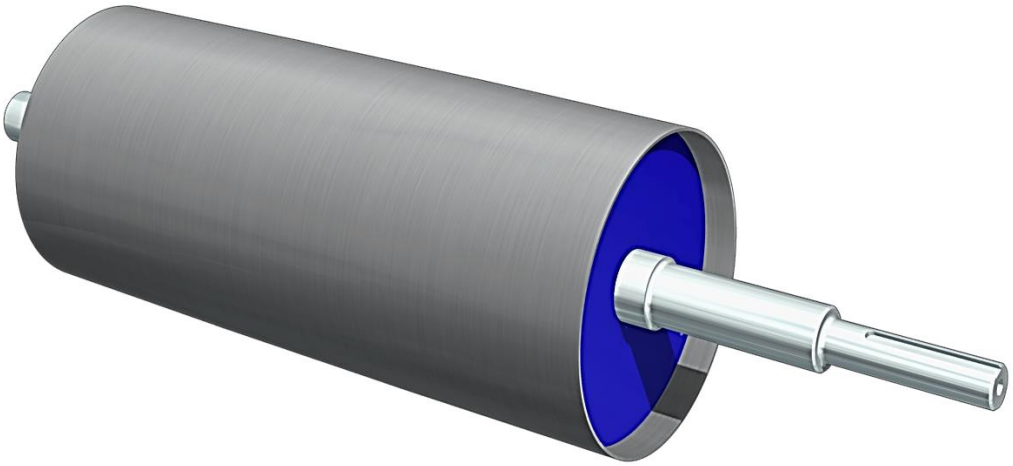

PHOTOS ANNEXES :